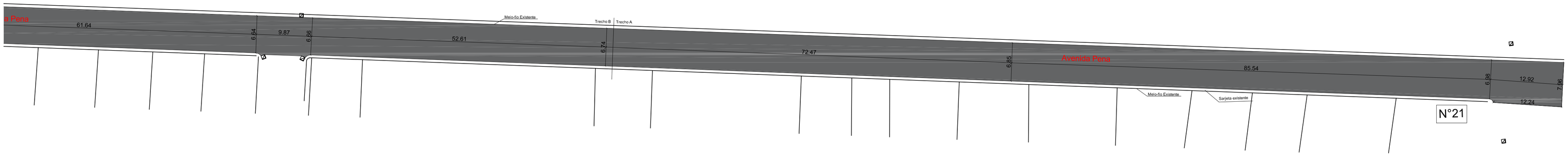

PLANTA DE RECAPEAMENTO ASFÁLTICO AVENIDA PENA
ESCALA 1/400

PLANTA DE RECAPEAMENTO ASFÁLTICO AVENIDA PENA
ESCALA 1/400

PLANTA DE RECAPEAMENTO ASFÁLTICO AVENIDA OPEMÁ
ESCALA 1/400

PLANTA DE RECAPEAMENTO ASFÁLTICO AVENIDA OPEMÁ
ESCALA 1/400

N°390

PAVIMENTAÇÃO E RECAPEAMENTO ASFÁLTICO EM CBUQ			
Ruas	**Frente de Obra**	**Serviço a ser executado**	**Área total a recapear (m²)**
Avenida Pena	Única	Recapeamento	2764,13
Avenida Opemá		Recapeamento	2875,62
ÁREA TOTAL (m²)			**5639,75**

VOLPI SOLUÇÕES MUNICIPAIS
VOLPI CONSULTORIA E ADMINISTRAÇÃO DE EMPRESAS LTDA
Av. Barão do Rio Branco, 2679 (Edifício Stella Central) - Sala 509
Centro - Juiz de Fora - MG
Fones: (32) 3233-2188 / (32) 9 8806-6643 - Email: volpi_consultoria@yahoo.com.br

Prefeitura: Prefeitura Municipal de Piraúba/MG

Descrição: RECAPEAMENTO EM RUAS DO MUNICÍPIO
Ministério do Turismo | CONTRATO: 1067.626-40/2019
Avenida Pena e Avenida Opemá – Centro – Piraúba/MG

PLANTA DE RECAPEAMENTO ASFÁLTICO

Assinatura do Responsável Técnico:	Desenho: Lucas Bastos	Escala: Indicada	Assinatura do Prefeito:
LUCAS BASTOS PEREIRA Engenheiro Civil CREA MG 240676/LP	Data: 30/03/2021	Formato: A1	ADRIANO CARVALHAES GRAVINA Prefeito Munícipal
	ART: 6253751	Prancha: 5/7	